Axialkolben-Konstantmotor

TMF600A E 28SD6

Nenngrösse 28

Schluckvolumen	28.47 cm³/U
Drehzahl	4200 min⁻¹
Schluckstrom	120 l/min
Drehmoment	159 Nm
Leistung	48 kW
Masse	11.3 kg

Drehrichtung
Wechselnd
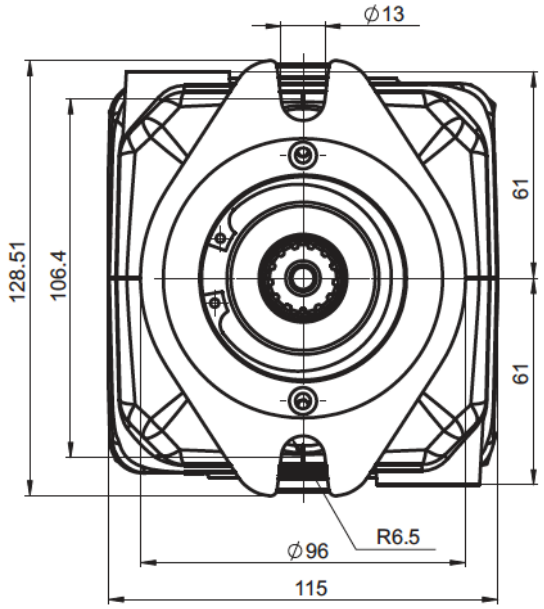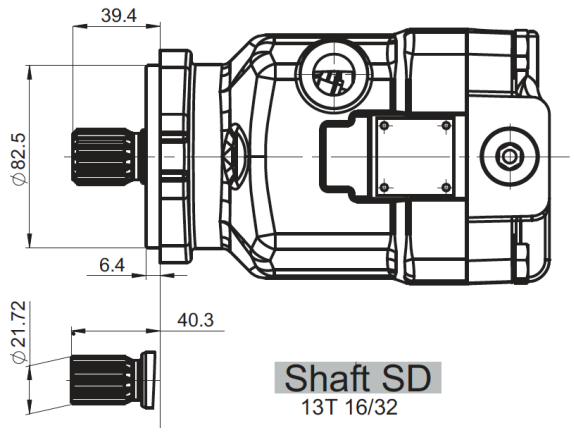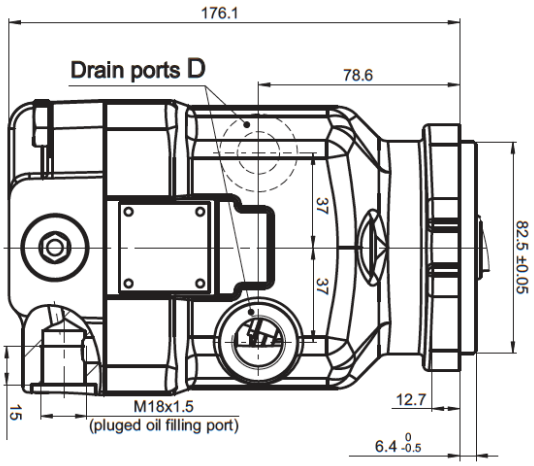
Triebwelle
Zahnwelle 13 Zähne 16/32 DP, ø 21.72 mm
Flansch SAE-A, ø 82.5 mm